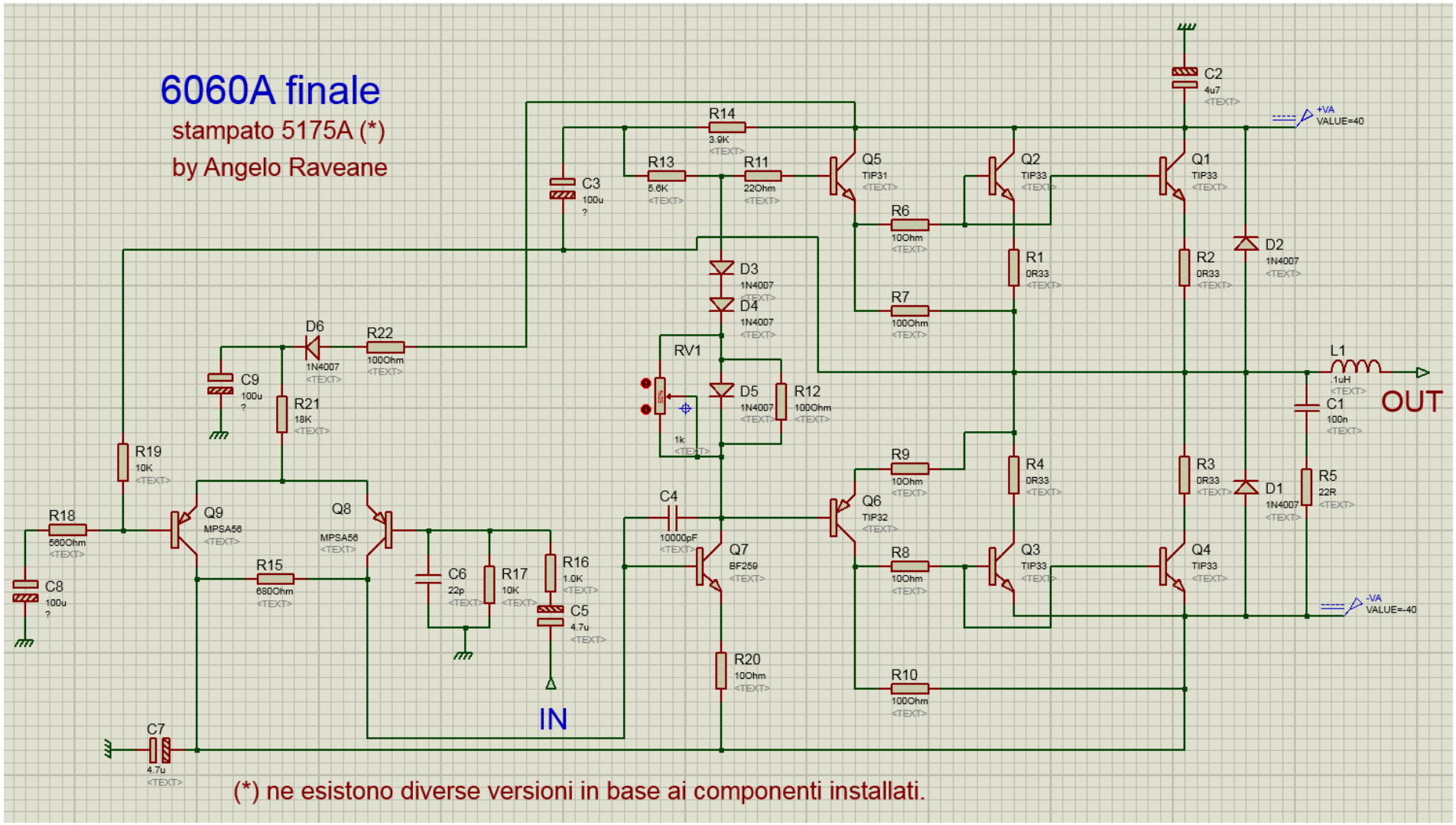

NOTE: I TRANSISTOR TIP SONO TUTTI VERSIONE C,PER IL BF va bene il 257,PER GLI 1N4007 VANNO BENE GLI 1N4004, I CONDENSATOTI DA 100? microF non si legge il valore.

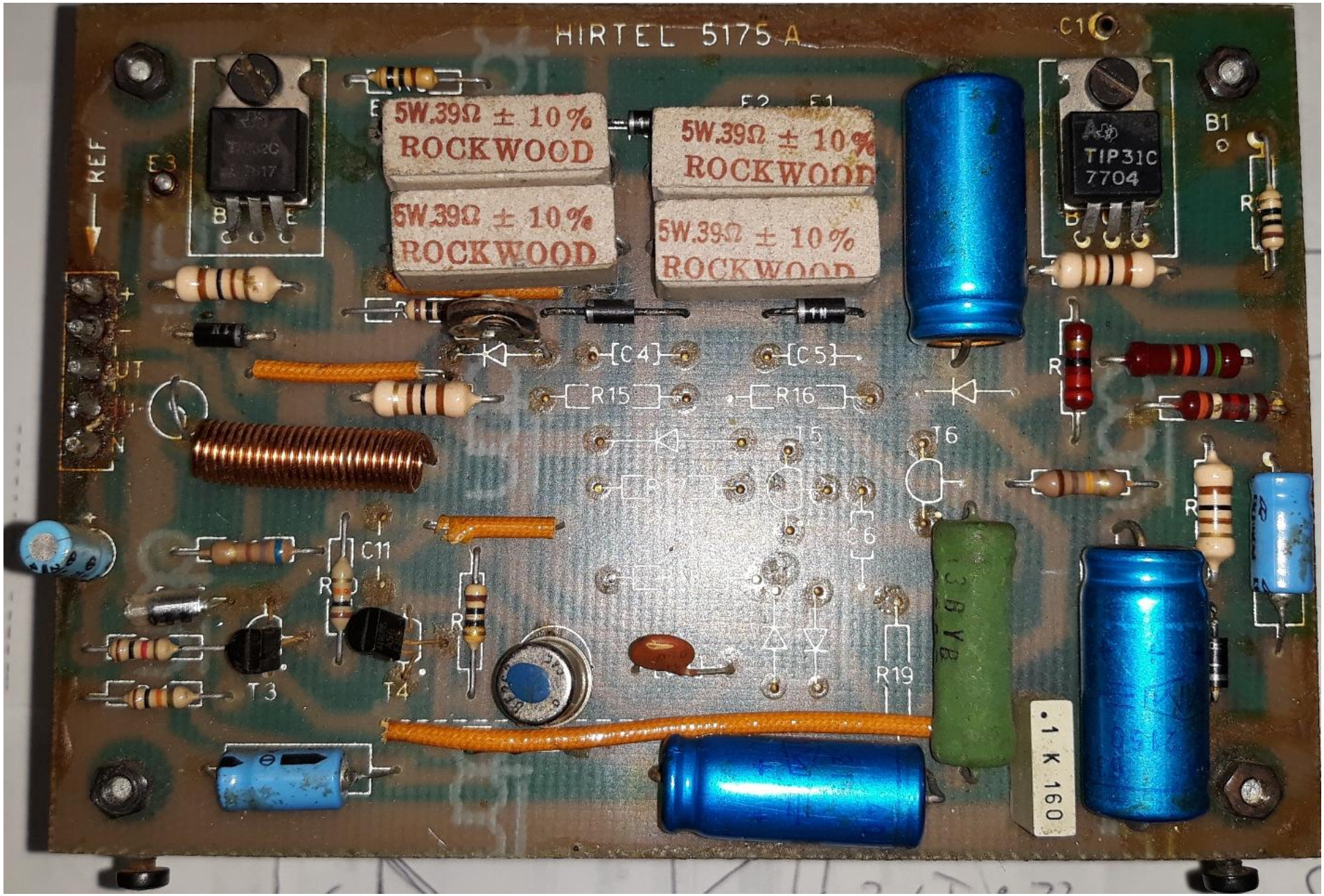
HIRTEL 5175 A
C1
B1
5W.39Ω ± 10%
ROCKWOOD
5W.39Ω ± 10%
ROCKWOOD
5W.39Ω ± 10%
ROCKWOOD
5W.39Ω ± 10%
ROCKWOOD
TIP31C
7704
REF
E3
E2
E1
C4
C5
R15
R16
T5
T6
C6
C11
T3
T4
R19
.1 K 160

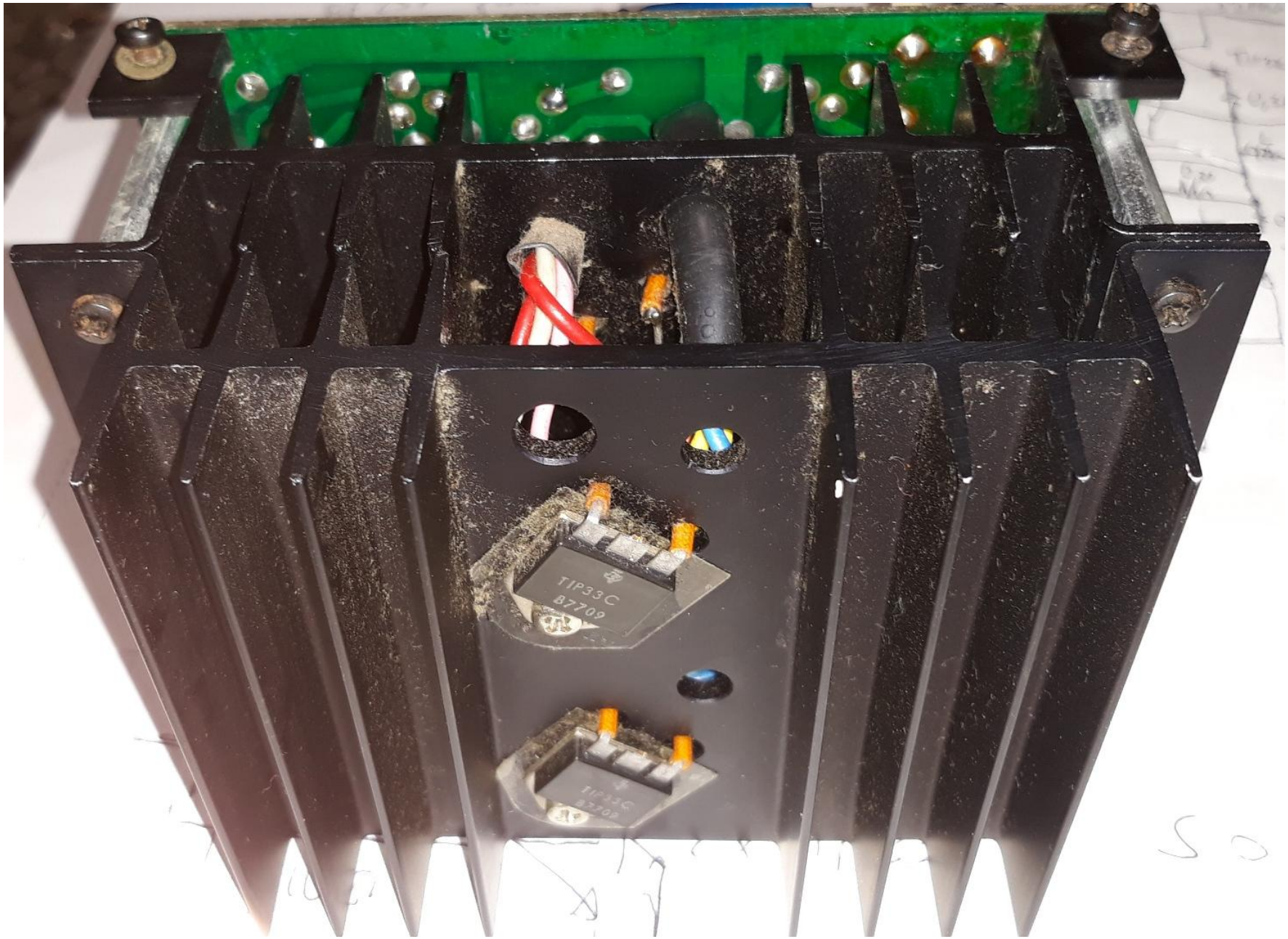
TIP33C
B7709